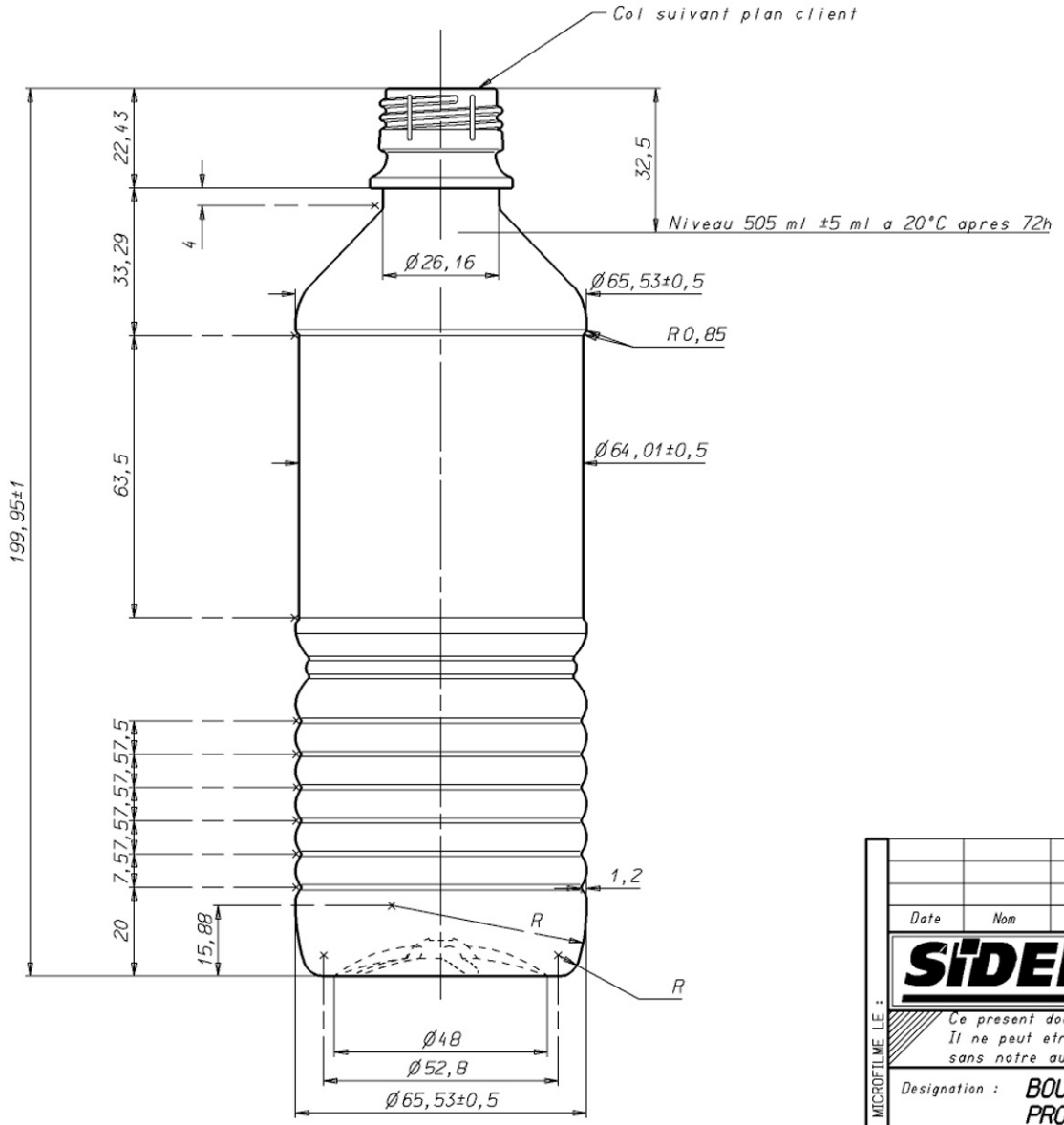

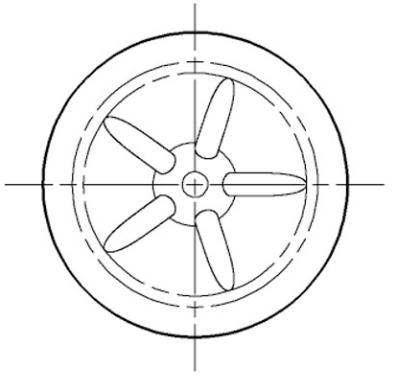

VUE DE DESSOUS

Fond standard 5 branches
identique au plan n°3-215199a

Date	Nom	Modification	Indice

SIDEL

Machines SIDEL
Avenue de la patrouille de france
OCTEVILLE-SUR-MER - B.P.204
76053 LE HAVRE Cedex France

Ce present document est notre propriete
Il ne peut etre reproduit ou communique
sans notre autorisation ecrite.

Designation : **BOUTEILLE 0L5**
PROJET DE FORME

Volume nominal : 500 ml
Volume ras bord : 519,2ml ±5ml a 20°C (apres 72h)
Poids: 23,62 g Matiere: PET

Ech : 1
Logiciel : ANVIL 5000
Dessine par : Jose GOUVEIA
Date : 08/03/99

Long developpee etiquette : 201,1 mm
1/2 lg dev : 222,38 mm
Ø Moyen : 65.53 mm

Indice
Format 3
Numero : 215956

ORIGINAL MICROFILME LE :

Tire du plan Client 500ml