1/2 Longueur developpee 255 Ø Moyen 72

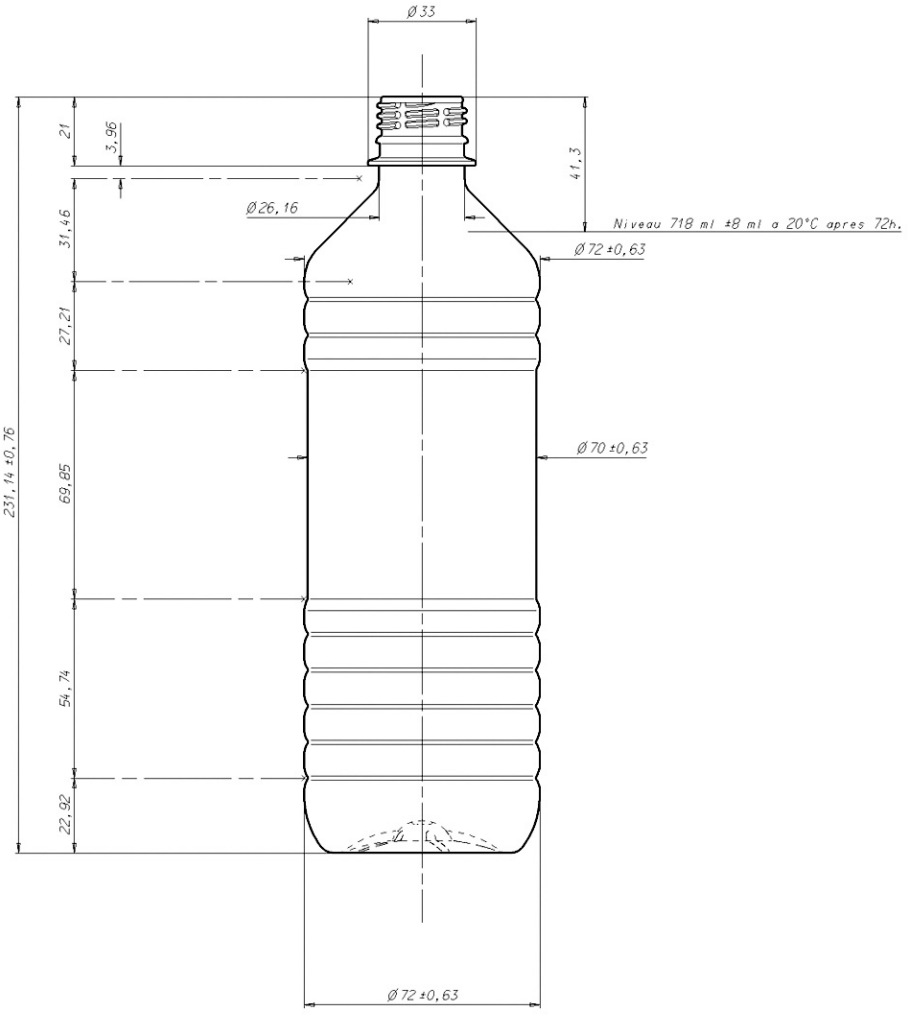

VUE DE DESSOUS

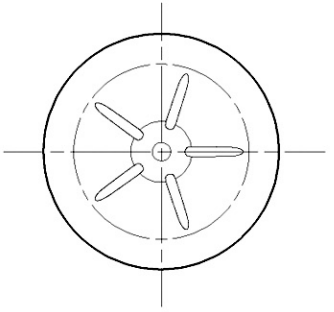

Date	Nom	Modification	Fiche	Indice	Visa Methodes
27.05.98	F.D	Modif hauteur Øetiquette		a	

SIDEL
Avenue de la Patrouille de France
OCTEVILLE SUR MER - B.P.204
76053 Le Havre Cedex France

APPLICATION	N° DU DESSIN	APPLICATION	N° DU DESSIN

Matiere :
Pretraite :
DaN/mm2
Traitement :

Tolerances generales sauf indications contraires :

Etats de surfaces sauf indications contraires :

Designation : **BOUTEILLE 24 OZ PROJET DE FORME**

Volume nominal : 710 ml
Volume ras bord : 745ml ±8ml a 20°C apres 72h
Poids:21,5g Matiere: PET

Le present document est notre propriete. Il ne peut etre reproduit ou communique sans notre autorisation ecrite.

Dessine par : F.DAUART
Date : 14.05.98
Ech : 1
Format :
Numero : 2 213088
a

ORIGINAL MICROFILME LE:

Tire du plan n°2-212861